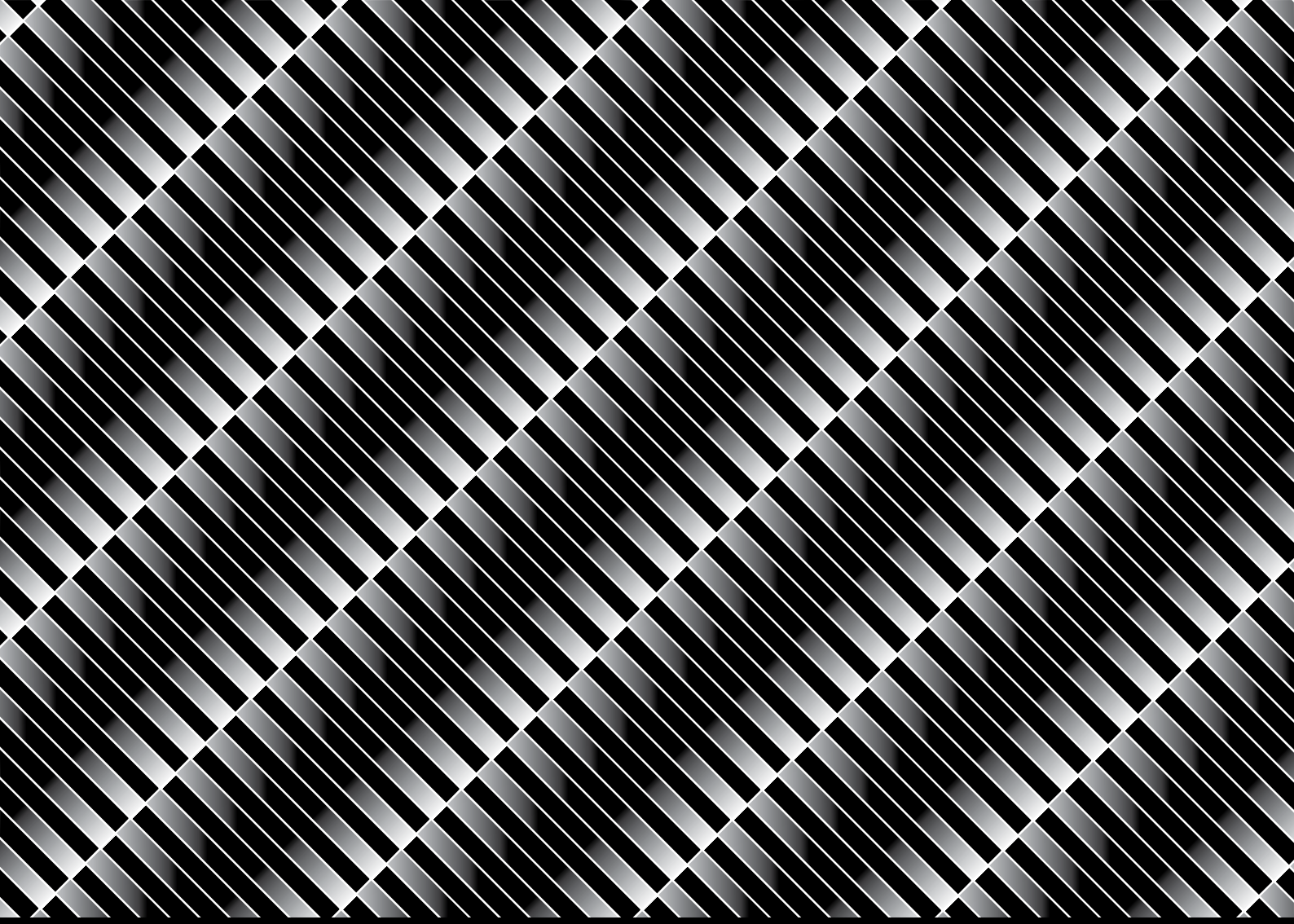

AG neovo

THE DISPLAY CHOICE
OF PROFESSIONALS™

Monitor LCD TX-10

Manual del usuario

www.agneovo.com

TABLA DE CONTENIDO

INFORMACIÓN DE SEGURIDAD

WEEE 4

PRECAUCIONES

Aviso 5
Precauciones de instalación 5
Precauciones de uso 6
Limpieza y mantenimiento 7
Aviso para el monitor LCD 7

CAPÍTULO 1: DESCRIPCIÓN DEL PRODUCTO

1.1 Contenido del paquete 8
1.2 Desmontaje y montaje de la cubierta de cables 9
1.3 Instalación de un monitor de marco abierto con soportes en L 10
1.4 Instalación en pared 11
1.5 Información general del monitor LCD 12
1.6 Controlador OSD con cable 13

CAPÍTULO 2: CONEXIONES

2.1 Conectar la alimentación de CA 14
2.2 Conectar señales de fuente de entrada 15
2.3 Conectar dispositivos de audio 16
2.4 Conexión del controlador OSD con cable 16
2.5 Conexión USB para el control de pantalla táctil 17
2.6 Requisitos de ventilación para la ubicación de la carcasa 17

CAPÍTULO 3: USAR EL MONITOR LCD

3.1 Encender la alimentación 18
3.2 Visualización del menú OSD 18
3.3 Ajustar el brillo del monitor 19
3.4 Ajustar el contraste del monitor 20
3.5 Uso de la función de ajuste automático 21

CAPÍTULO 4: MENÚS EN PANTALLA

4.1 Utilizar el menú OSD 22
4.2 Árbol de menús OSD 24

CAPÍTULO 5: AJUSTAR EL MONITOR LCD

5.1 Menú Imagen 25
5.2 Menú Color 27
5.3 Menú OSD 28
5.4 Menú Sistema 29

CAPÍTULO 6: APÉNDICE

6.1 Mensajes de advertencia 30
6.2 Temporización 31
6.3 Limpieza 31
6.4 Solucionar problemas 32
6.5 Transportar el monitor LCD 33

TABLA DE CONTENIDO

CAPÍTULO 7: ESPECIFICACIONES

7.1 Especificaciones del monitor 34
7.2 Dimensiones del monitor 35

INFORMACIÓN DE SEGURIDAD

WEEE

Información para los usuarios aplicable en países de la Unión Europea

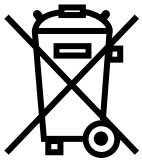

Este símbolo en el producto o en el paquete significa que este producto se debe desechar al final de su período de vida sin mezclarse con la basura doméstica. Le pedimos que tenga en cuenta que es su responsabilidad desechar el equipo electrónico en centros de reciclaje para ayudar a conservar los recursos naturales. Cada país de la Unión Europea debe tener sus centros de reciclaje para equipos eléctricos y electrónicos. Para obtener información sobre el área de reciclaje de su zona, póngase en contacto con la autorizad local que gestiona los residuos relacionados con equipos eléctricos y electrónicos o con el distribuidor al que adquirió el producto.

PRECAUCIONES

PRECAUCIONES

Símbolos utilizados en este manual

	Este icono indica la existencia de un riesgo potencial que podría provocar lesiones personales o daños al producto.
	Este icono indica información de funcionamiento o de servicio técnico importante.

Aviso

- Lea este manual del usuario atentamente antes de utilizar el monitor LCD y guárdelo por si tuviera que consultarlo en otro momento.
- Las especificaciones del producto y otra información proporcionada en este manual del usuario solamente deben utilizarse como referencia. Toda la información está sujeta a cambios sin previo aviso. El contenido actualizado se puede descargar de nuestro sitio web en www.agneovo.com.
- Para proteger sus derechos como consumidor, no quite ninguna pegatina del monitor LCD Este hecho podría afectar a la resolución del período de garantía.

Precauciones de instalación

	No coloque el monitor LCD cerca de fuentes de calor, como por ejemplo radiadores, aberturas de ventilación o a la luz directa del sol.
	No tape ni bloquee los orificios de ventilación de la carcasa.
	Coloque el monitor LCD en un área estable. No coloque el monitor LCD donde pueda sufrir vibraciones o impactos.
	Coloque el monitor LCD en un área perfectamente ventilada.
	No coloque el monitor LCD en el exterior.
	No coloque el monitor LCD en un entorno con polvo o humedad.
	No derrame líquido ni inserte objetos afilados en el monitor LCD a través de los orificios de ventilación. Si lo hace, se puede provocar un incendio accidental, descargas eléctricas o el monitor LCD puede resultar dañado.

PRECAUCIONES

Precauciones de uso

	Utilice solamente el cable de alimentación proporcionado con el monitor LCD.
	La toma de corriente debe estar instalada junto al monitor LCD y se debe tener acceso a ella sin ninguna dificultad.
	Si utiliza un alargador con el monitor LCD, asegúrese de que el consumo de corriente total enchufado a la toma de corriente no supera el amperaje permitido.
	No deje que nada descanse sobre el cable de alimentación. No coloque el monitor LCD donde el cable de alimentación se pueda pisar.
	Si no va a utilizar el monitor LCD durante un prolongado período de tiempo, desenchufe el cable de alimentación de la toma de corriente eléctrica.
	Para desconectar el cable de alimentación, agarre el cabezal del enchufe y tire de él. No tire del cable; si lo hace, se puede provocar un incendio o descargas eléctricas.
	No desenchufe ni toque el cable de alimentación con las manos mojadas.

ADVERTENCIA:

Desenchufe el cable de alimentación de la toma de corriente y póngase en contacto con el personal de servicio técnico cualificado cuando se den las siguientes condiciones:

- El cable de alimentación está dañado.
- El monitor LCD se ha caído o la carcasa se ha dañado.
- El monitor LCD emite humo o un fuerte olor.

	El montaje en el techo o en cualquier superficie horizontal elevada no es aconsejable.

ADVERTENCIA:

La instalación de las pantallas que no se realice conforme a las instrucciones puede dar lugar a consecuencias no deseadas, como por ejemplo daños o lesiones personales. Es muy recomendable, que los usuarios que ya hayan montado el monitor en el techo o en cualquier otra superficie horizontal elevada se pongan en contacto con AG Neovo para obtener consejos y soluciones que le ayudarán a disfrutar plenamente de dicho monitor.

PRECAUCIONES

Limpieza y mantenimiento

No intente reparar el monitor LCD usted mismo. Deje esta tarea en manos del personal de servicio técnico.

Si abre o quita la carcasa puede quedar expuesto a voltajes peligrosos y a otros riesgos.

Aviso para el monitor LCD

Para mantener el rendimiento luminoso estable, es recomendable utilizar un valor bajo de brillo.

Debido al período de vida útil de la lámpara, es normal que la calidad del brillo del monitor LCD disminuya con el tiempo.

Cuando se muestran imágenes estáticas durante prolongados períodos de tiempo, se puede quedar una imagen permanente en el monitor LCD. Este fenómeno se conoce como retención o envejecimiento.

Para evitar la retención de imágenes, lleve a cabo cualquiera de los métodos siguientes:

- Establezca un período de tiempo para que el monitor LCD se apague después de unos minutos de inactividad.
- Utilice un protector de pantalla que tenga gráficos móviles o una imagen en blanco y negro.
- Cambie los fondos de escritorio con cierta frecuencia.
- Ajuste el monitor LCD con un bajo valor de brillo.
- Apague el monitor LCD cuando no utilice el sistema.

Cuando el monitor LCD muestre retención de imágenes:

- Apague el monitor LCD durante un prolongado período de tiempo. Podemos estar hablando de varias horas o varios días.
- Utilice un protector de pantalla y ejecútelo durante un prolongado período de tiempo.
- Utilice una imagen en blanco y negro y muéstrela durante un prolongado período de tiempo.

El interior del monitor LCD contiene millones de microtransistores. Es normal que unos pocos transistores resulten dañados y generen puntos. Se trata de una anomalía aceptable que no se considera una avería.

CAPÍTULO 1: DESCRIPCIÓN DEL PRODUCTO

1.1 Contenido del paquete

Cuando desempaquete el producto, asegúrese de que todos los elementos siguientes están incluidos en la caja. Si alguno de ellos falta o está dañado, póngase en contacto con su distribuidor.

☐ **Monitor LCD**

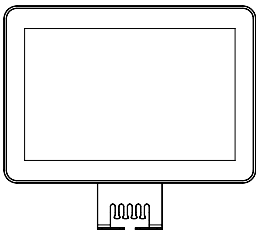

☐ **Guía de inicio rápido**

☐ **Tarjeta de garantía**

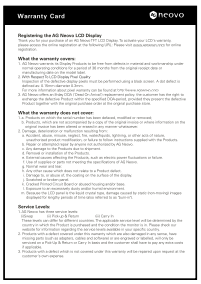

☐ **Controlador OSD con cable**

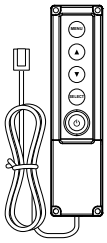

☐ **Adaptador de alimentación(*)**

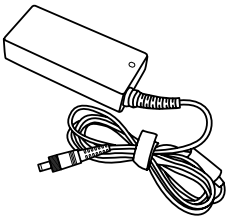

☐ **Cable de alimentación**

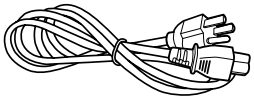

☐ **Cable VGA**

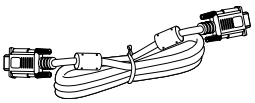

☐ **Cable DisplayPort**

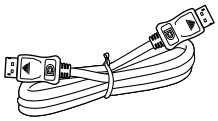

☐ **Cable USB** (función táctil)

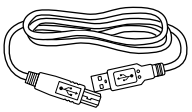

☐ **Paquete de soportes laterales**

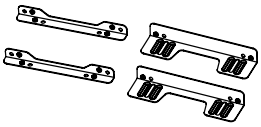

☐ **Paquete de tornillos**

M4 x 8 unidades

Nota:

- *Utilice solamente el cable de alimentación suministrado.*
- *Las imágenes anteriores son solamente para referencia. Los artículos reales embalados pueden variar.*
- *(*) Utilice solamente el adaptador de alimentación suministrado:*
  - Proveedor: DELTA ELECTRONICS, INC.
  - Nº de modelo: ADP-36PH BBE
  - Valores nominales: DC 12 V, 3 A

1.2 Desmontaje y montaje de la cubierta de cables

1. **Quite el tornillo que fija la tapa de cables. A continuación, retire la cubierta del cable del monitor.**

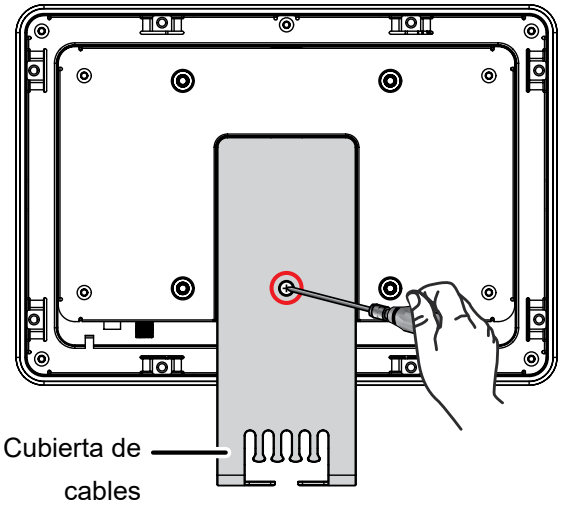

2. **Conecte los cables y guíelos a través de las ranuras en la cubierta del cable.**
3. **Instale la cubierta de cables y fíjela con un tornillo.**

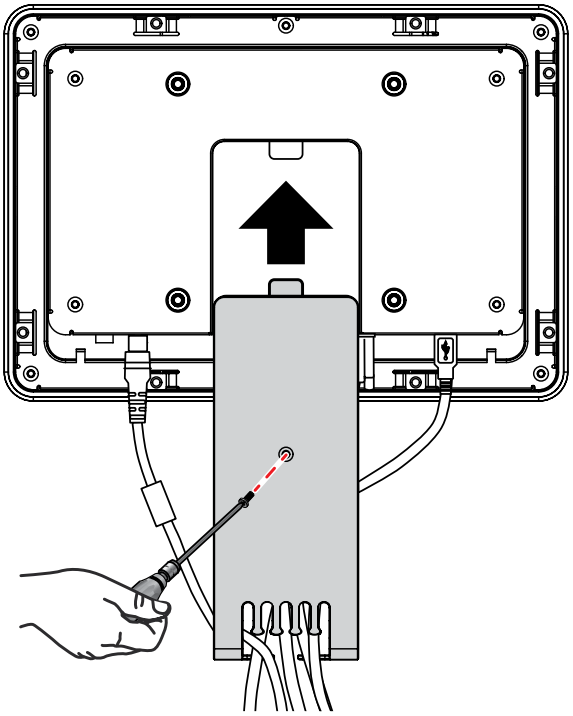

4. **Fije los cables a la cubierta de cables usando las bridas.**

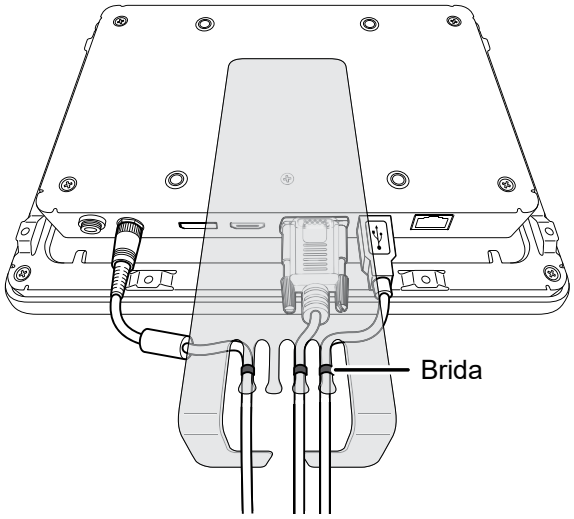

1.3 Instalación de un monitor de marco abierto con soportes en L

Para instalar un monitor de marco abierto con soportes en L, necesita los siguientes elementos:

Soporte 1 X 2 unidades

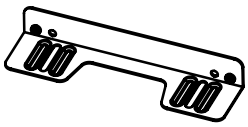

Soporte 2 X 2 unidades

Tornillo M4 X 8 unidades

1. **Instale los dos soportes 1 en la parte posterior del monitor. A continuación, fije los soportes con los cuatro tornillos.**

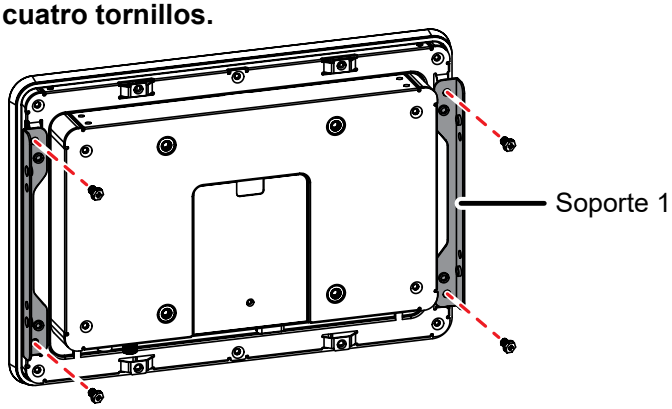

2. **Instale los dos soportes 2 en el armario del cliente. A continuación, fije los soportes con los cuatro tornillos.**

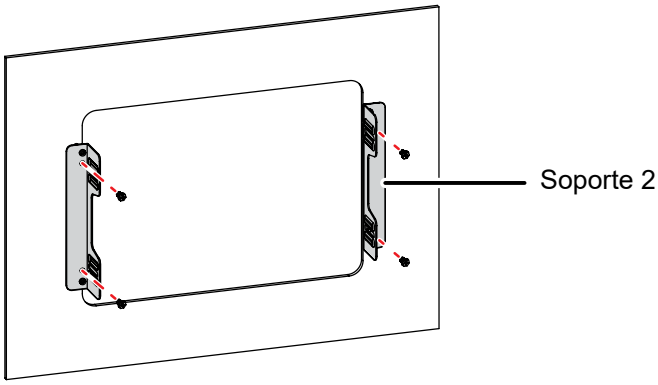

3. **Alinee los orificios para tornillos del soporte 1 con los del soporte 2. A continuación, ensamble el soporte en L asegurando los soportes con los tornillos.**

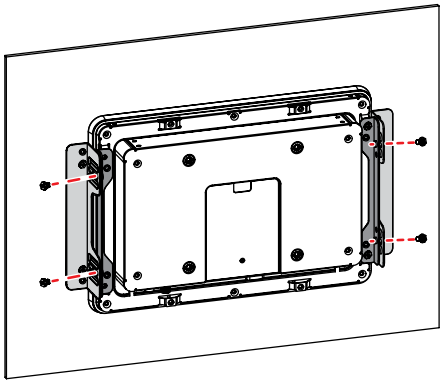

1.4 Instalación en pared

Para instalar el monitor LCD en la pared, atornille el soporte de instalación en los orificios VESA situados en la parte posterior de dicho monitor.

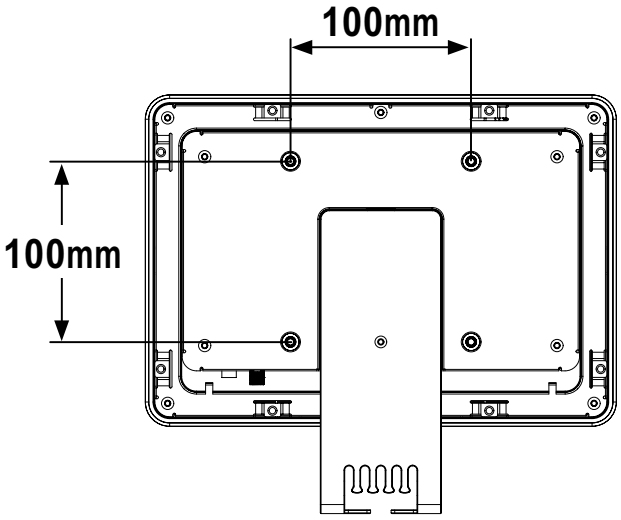

Nota: *Tome las medidas que estime oportuno para evitar que el monitor LCD se caiga y reduzca el riesgo de daños personales y materiales en caso de que se produzcan terremotos u otras catástrofes.*

- *Utilice solamente el kit de instalación en pared de 100 x 100 mm recomendado por AG Neovo. Todos los kits de instalación en pared de AG Neovo cumplen la norma VESA.*
- *Asegure el monitor LCD en una pared sólida lo suficientemente resistente como para aguantar su peso.*
- *Es recomendable instalar el monitor LCD en la pared sin inclinarla hacia abajo.*

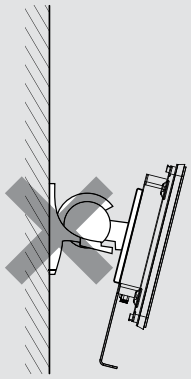

1.5 Información general del monitor LCD

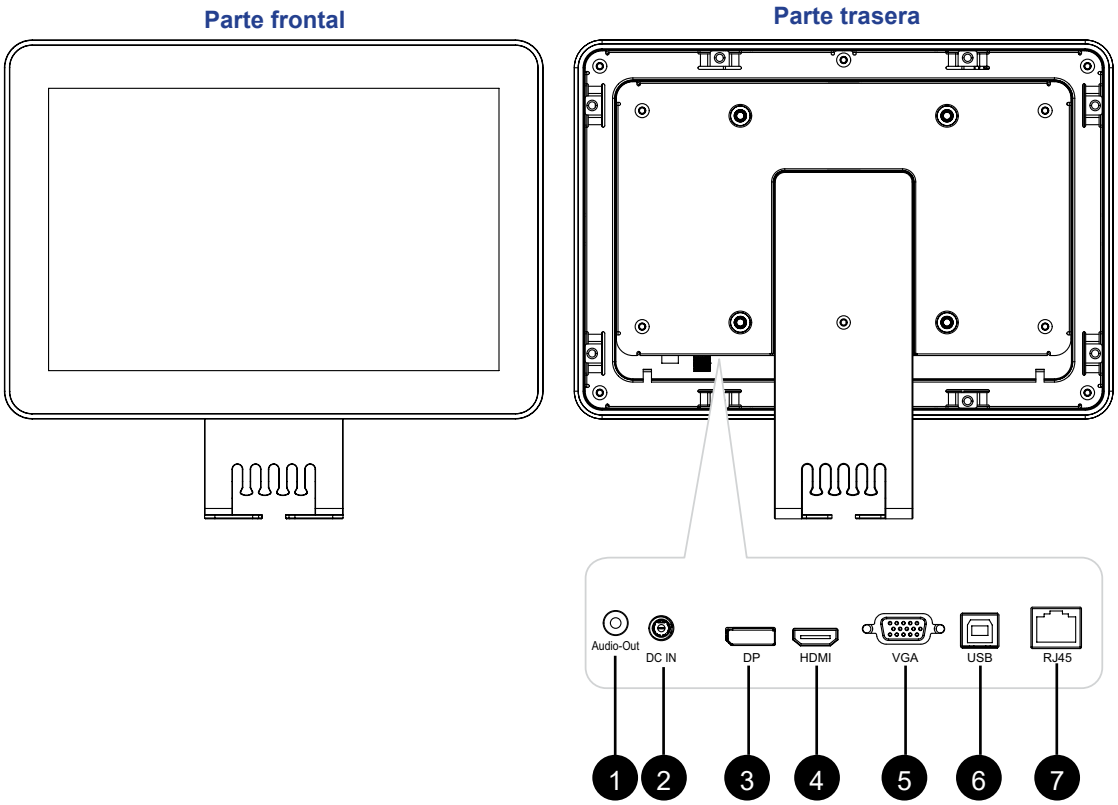

1 **SALIDA de audio:**

Permite conectar la salida de señales de audio (conector de audio estéreo de 3,5 mm). Solo aplicable para la señal de entrada DisplayPort o HDMI.

2 **ENTRADA DE CC:**

Permite realizar la conexión con el adaptador de alimentación suministrado.

3 **ENTRADA DisplayPort:**

permite conectar la entrada de señales DisplayPort.

4 **ENTRADA HDMI:**

permite conectar señales HDMI.

5 **ENTRADA VGA:**

Permite conectar la entrada de señales VGA.

6 **Puerto USB Tipo-B (táctil):**

permite realizar la conexión USB para el control de pantalla táctil.

7 **Puerto del controlador OSD con cable (RJ45):**

permite realizar la conexión con el controlador OSD cableado.

1.6 Controlador OSD con cable

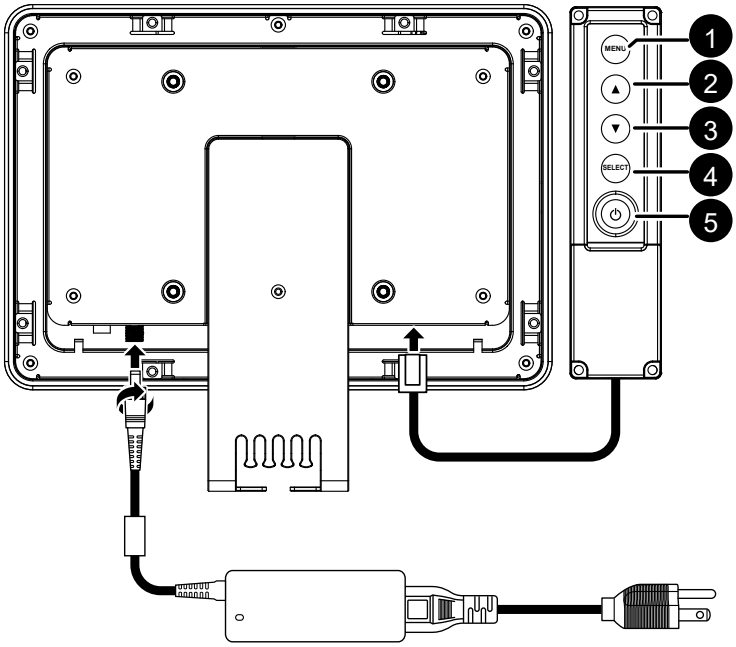

1 **MENÚ:**

- Presione este botón para mostrar el menú OSD.
- Cuando el menú OSD esté activado, presione el botón para ocultarlo o para volver al menú anterior.

2 **ARRIBA (▲):**

- Presione este botón para mostrar el menú rápido Brillo. Presione el botón ▲/▼ para ajustar el nivel de brillo.
- Cuando el menú OSD esté activado, presione el botón para seleccionar un elemento principal, una función de elemento secundario o ajustar la configuración.

3 **ABAJO (▼):**

- Presione este botón para mostrar el menú rápido Contraste. Presione el botón ▲/▼ para ajustar el nivel de contraste.
- Cuando el menú OSD esté activado, presione el botón para seleccionar un elemento principal, una función de elemento secundario o ajustar la configuración.

4 **SELECCIONAR:**

- Para la fuente de señal de entrada VGA, presione este botón para realizar un ajuste automático.
- Cuando el menú OSD esté activado, presione el botón para confirmar la selección o seleccionar una función de elemento secundario.

5 **ALIMENTACIÓN (⏻):**

Presione este botón para conectar o desconectar la alimentación.

CAPÍTULO 2: CONEXIONES

PRECAUCIÓN:

Asegúrese de que el monitor LCD no está conectada a la toma de corriente eléctrica antes de realizar las conexiones. Si conecta los cables mientras la alimentación está CONECTADA, se pueden provocar descargas eléctricas o lesiones personales.

2.1 Conectar la alimentación de CA

1. **Conecte el cable de alimentación al adaptador de alimentación.**
2. **Conecte el adaptador de alimentación a la entrada de alimentación de CC situada en la parte posterior del monitor LCD.**
3. **Inserte el enchufe del cable de alimentación a una toma de corriente eléctrica o a una fuente de alimentación.**

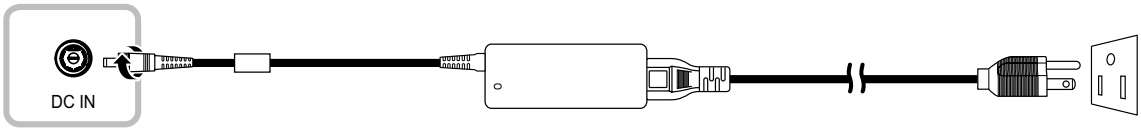

PRECAUCIÓN:

Cuando desenchufe el cable de alimentación, hágalo agarrando el cabezal del enchufe de dicho cable. Nuca tire del cable.

2.2 Conectar señales de fuente de entrada

Las señales de fuente de entrada se pueden conectar con cualquiera de los cables siguientes:

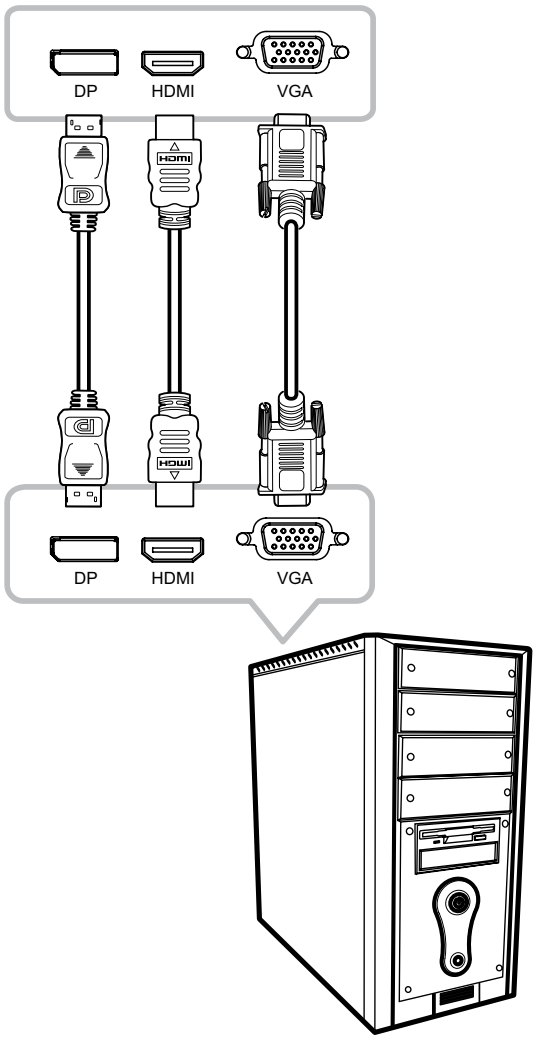

- **DP**

  Inserte un extremo de un cable DP en el conector DP del monitor LCD y el otro extremo en el conector DP del equipo.

- **HDMI**

  Inserte un extremo de un cable HDMI en el conector HDMI del monitor LCD y el otro extremo en el conector HDMI del equipo.

- **VGA**

  Inserte un extremo de un cable D-Sub (VGA) en el conector D-Sub (VGA) de la pantalla LCD y el otro extremo en el conector D-Sub (VGA) del equipo.

2.3 Conectar dispositivos de audio

- **Salida de audio**

Conecte unos auriculares al conector para auriculares del monitor LCD.

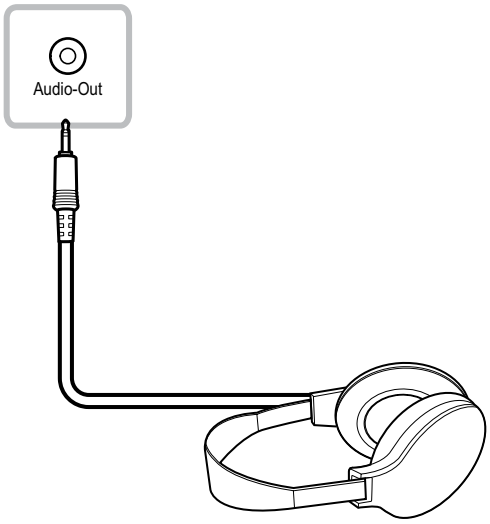

2.4 Conexión del controlador OSD con cable

Enchufe el controlador OSD con cable al conector RJ45 del monitor LCD.

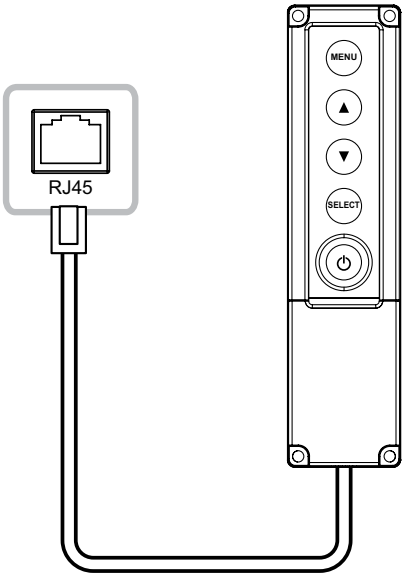

2.5 Conexión USB para el control de pantalla táctil

Inserte un extremo de un cable USB en el conector USB del monitor LCD y el otro extremo en el conector USB del equipo.

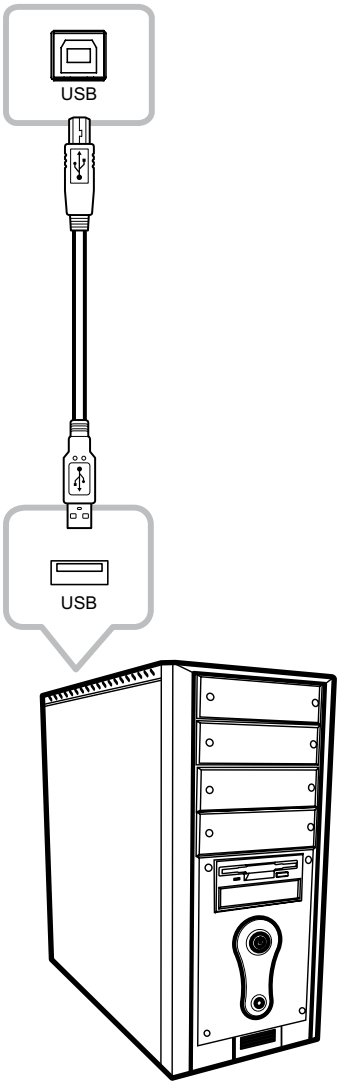

2.6 Requisitos de ventilación para la ubicación de la carcasa

Para permitir que el calor se disperse, evite instalar el monitor LCD directamente en la pared de armarios y asegúrese de que se cumplan los requisitos de temperatura, humedad de funcionamiento y almacenamiento como se describe a continuación:

- Temperatura de funcionamiento: 0 °C-50 °C (32 °F-122 °F)
- Temperatura sin funcionar (independiente de la altitud): -20 °C-60 °C (-4 °F-140 °F)
- Humedad de funcionamiento (sin condensación): 20 %-80 %
- Humedad sin funcionar (temperatura máxima de la bombilla húmeda de 38,7 °C [101,7 °F]): 10 %-90 %

CAPÍTULO 3: USAR EL MONITOR LCD

3.1 Encender la alimentación

1. **Conecte la alimentación al monitor LCD. Consulte la página 14.**
2. **Enchufe el controlador OSD con cable al monitor LCD. Consulte la página 16.**
3. **Presione el botón ⏻ del controlador OSD con cable para encender el monitor LCD.**

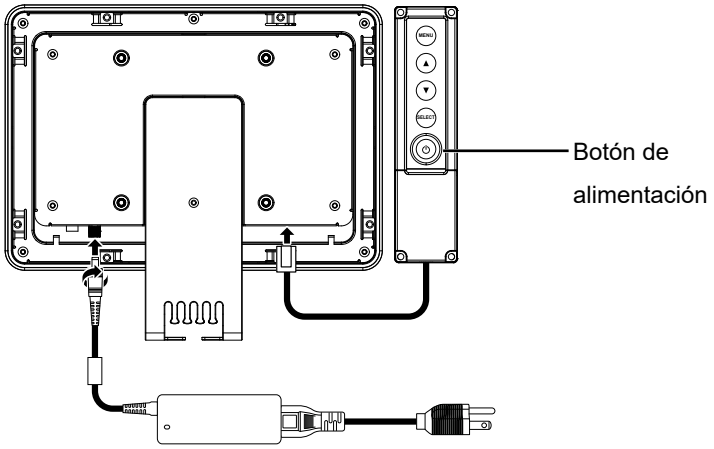

Cuando el monitor LCD se encienda, presione el botón ⏻ del controlador OSD con cable para apagar la monitor.

Nota: *El monitor LCD seguirá consumiendo energía mientras el cable de alimentación esté conectado a la toma de corriente eléctrica. Desconecte el cable de alimentación para interrumpir la corriente por completo.*

3.2 Mostrar el menú OSD

Presione el botón MENÚ para abrir el menú OSD. Presione el botón MENÚ de nuevo para cerrar el menú OSD.

Para obtener más información acerca del ajuste de la configuración, consulte página 22.

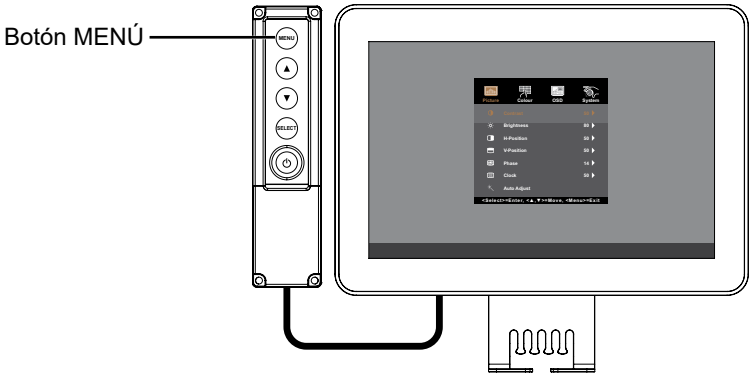

El siguiente menú aparece en la pantalla:

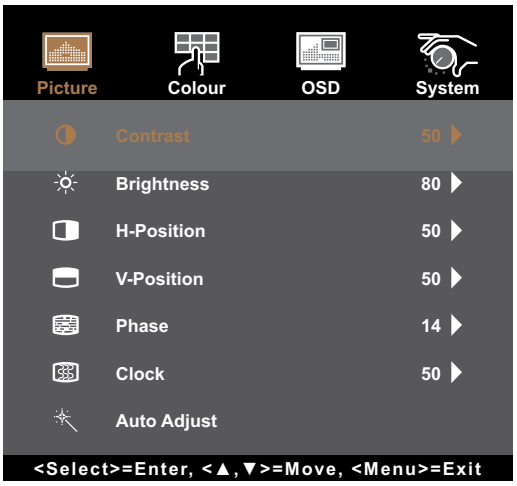

3.3 Ajustar el brillo del monitor

Presione el botón ▲ para abrir el menú rápido Brillo.

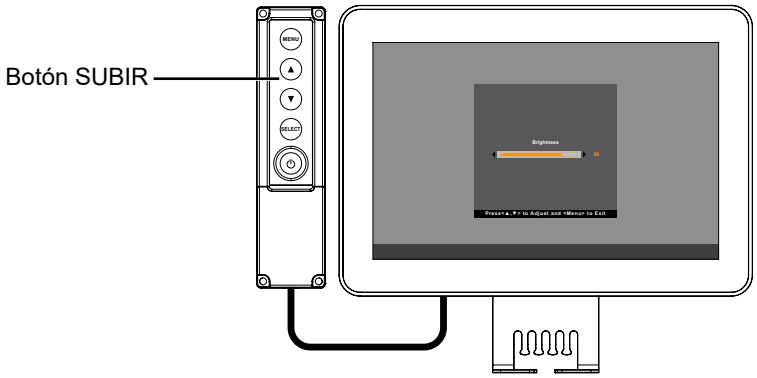

El siguiente menú aparece en la pantalla:

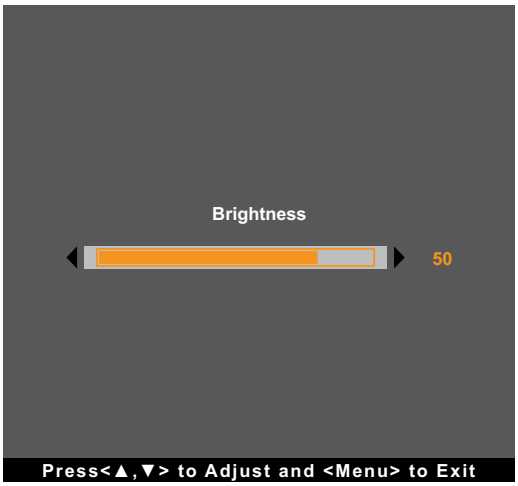

A continuación, presione los botones ▲/▼ para ajustar al nivel de brillo del monitor LCD.

3.4 Ajustar el contraste del monitor

Presione el botón ▼ para abrir el menú rápido Contraste.

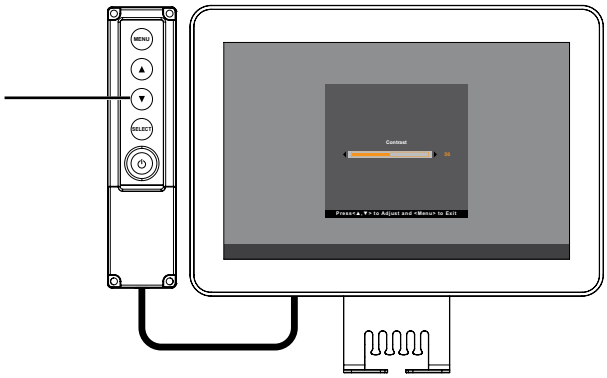

El siguiente menú aparece en la pantalla:

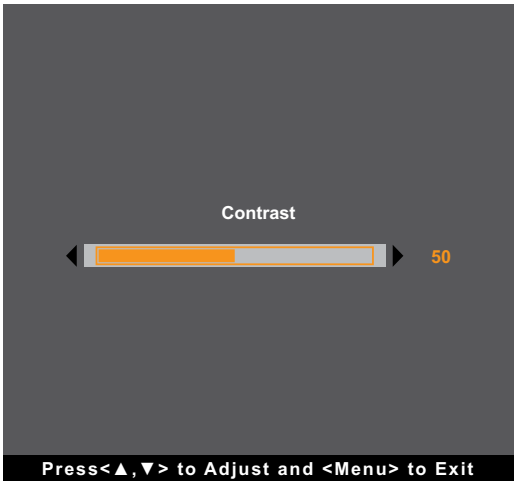

A continuación, presione los botones ▲/▼ para ajustar al nivel de contraste del monitor LCD.

3.5 Uso de la función de ajuste automático

La función de ajuste automático pone a punto el monitor LCD automáticamente con su configuración óptima, con la posición horizontal, la posición vertical, el reloj y la fase.

Presione el botón SELECCIONAR para realizar el ajuste automático si la fuente es VGA.

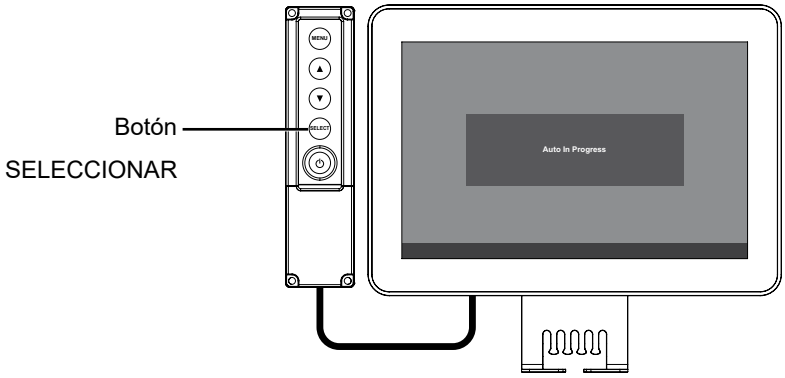

Durante el ajuste automático, la pantalla vibrará ligeramente durante unos segundos y aparecerá el mensaje siguiente:

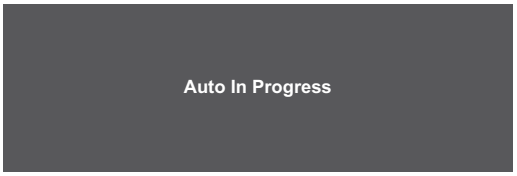

Cuando el mensaje desaparezca, el ajuste automático se habrá completado.

Nota: *Es recomendable utilizar la función de ajuste automático cuando se use el monitor LCD por primera vez o después de un cambio de resolución o frecuencia.*

CAPÍTULO 4: MENÚS EN PANTALLA

4.1 Utilizar el menú OSD

#	Navegación mediante menús	Uso
1	Mostrar la pantalla de menús principal. 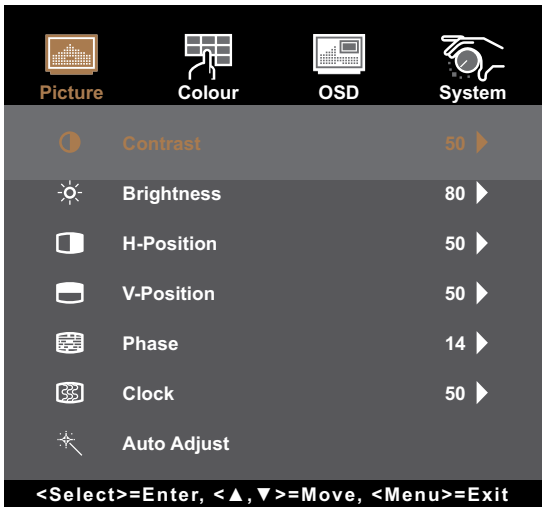 	Presione el botón MENÚ.
2	Permite entrar en el submenú. 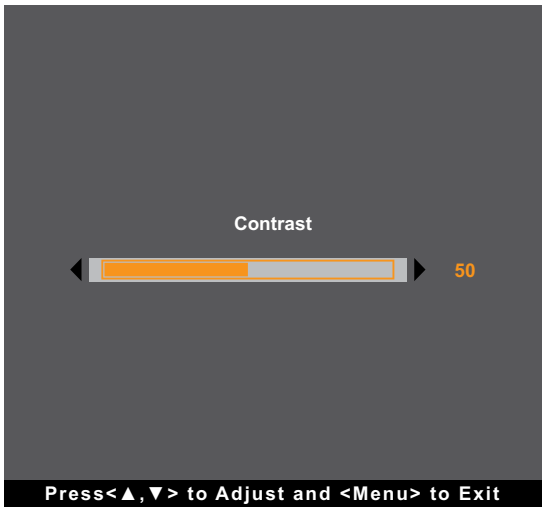 El menú principal activo y el icono del submenú se resaltan en color naranja.	**1** Presione ▲/▼ para seleccionar el elemento de menú principal. **2** Presione SELECCIONAR para entrar en el submenú. **3** Presione ▲/▼ para seleccionar el elemento de submenú. **4** Presione SELECCIONAR para entrar en el submenú seleccionado.

MENÚS EN PANTALLA

#	Navegación mediante menús	Uso
3	Ajuste la configuración seleccione el valor. Por ejemplo: 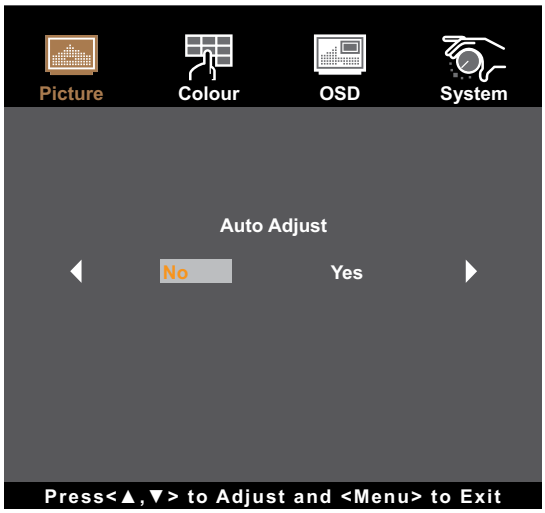 	**1** Presione ▲/▼ para ajustar el valor o seleccionar la configuración. **2** Presione SELECCIONAR para confirmar la configuración (si es necesario)..
4	Permite volver a un menú principal y/o cerrar la ventana OSD.	Presione MENÚ una vez para volver al menú principal. Presione MENÚ repetidamente (si es necesario) para cerrar la ventana OSD.

Nota: *Cuando la configuración se modifica, todos los cambios se guardan cuando el usuario realiza las siguientes acciones:*

- *Continúa con otro menú*
- *Sale del menú OSD*
- *Espera a que el menú OSD desaparezca*

4.2 Árbol de menús OSD

Menú principal	Submenú	Referencia
Imagen	Contraste	Consulte la página 25.
	Brillo	
	Posición-H	
	Posición-V	
	Fase	
	Reloj	
	Ajuste automático	
Color	Color	Consulte la página 27.
	Rojo	
	Verde	
	Azul	
	Nitidez	
Menú en pantalla	Tiempo de espera del menú OSD	Consulte la página 28.
	Posición del menú OSD	
	Posición-H del menú OSD	
	Posición-V del menú OSD	
Sistema	Restablecer	Consulte la página 29.
	Idioma	
	Selección de fuente	
	Información	
	Fábrica	

Nota: *La disponibilidad de algunos elementos de menú depende de la señal de la fuente de entrada. Si el menú no está disponible, se deshabilita y atenúa.*

CAPÍTULO 5: AJUSTAR EL MONITOR LCD

5.1 Menú Imagen

1. **Presione MENÚ del panel de control para mostrar la ventana del menú OSD.**
2. **Presione ▲/▼ para seleccionar Imagen y, a continuación, presione SELECCIONAR para entrar en el menú.**
3. **Presione ▲/▼ para seleccionar el elemento del submenú y, a continuación, presione SELECCIONAR para entrar en su configuración.**

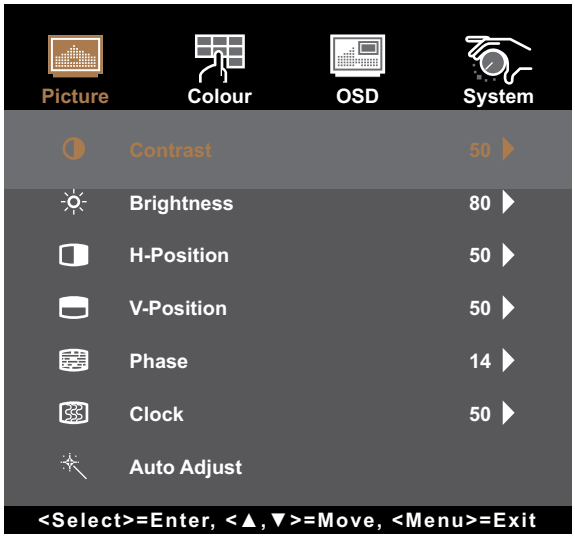

Elemento	Función	Uso	Valores
Contraste	Permite ajustar la diferencia entre el nivel de negro y el nivel de blanco.	Presione ▲/▼ para ajustar el valor.	De 0 a 100
	Valor original ***Valor alto*** ***Valor bajo***		
Brillo	Permite ajustar la luminancia de la imagen de la pantalla.	Presione ▲/▼ para ajustar el valor.	De 0 a 100
	Valor original ***Valor alto*** ***Valor bajo***		

AJUSTAR EL MONITOR LCD

Elemento	Función	Uso	Valores
Posición-H (posición horizontal)	Permite mover la imagen de la pantalla hacia la izquierda o hacia la derecha. **Nota:** *Este elemento de menú solamente está disponible si la fuente es VGA.*	Presione ▲/▼ para ajustar el valor.	De 0 a 100
Posición-V (posición vertical)	Permite mover la imagen de la pantalla hacia arriba o hacia abajo. **Nota:** *Este elemento de menú solamente está disponible si la fuente es VGA.*	Presione ▲/▼ para ajustar el valor.	De 0 a 100
Fase	Permite ajustar la frecuencia de la fase para sincronizarla con la señal de vídeo. **Nota:** *Este elemento de menú solamente está disponible si la fuente es VGA.*	Presione ▲/▼ para ajustar el valor.	De 0 a 100
Reloj	Permite ajustar la frecuencia para sincronizarla con la señal de vídeo. **Nota:** *Este elemento de menú solamente está disponible si la fuente es VGA.*	Presione ▲/▼ para ajustar el valor.	De 0 a 100
Ajuste automático	Permite optimizar la imagen automáticamente. Auto In Progress **Nota:** *Este elemento de menú solamente está disponible si la fuente es VGA.*	Presione ▲/▼ para seleccionar la configuración y, a continuación, presione SELECCIONAR para confirmar.	No Sí

5.2 Menú Color

1. **Presione MENÚ del panel de control para mostrar la ventana del menú OSD.**
2. **Presione ▲/▼ para seleccionar Color y, a continuación, presione SELECCIONAR para entrar en el menú.**
3. **Presione ▲/▼ para seleccionar el elemento del submenú y, a continuación, presione SELECCIONAR para entrar en su configuración.**

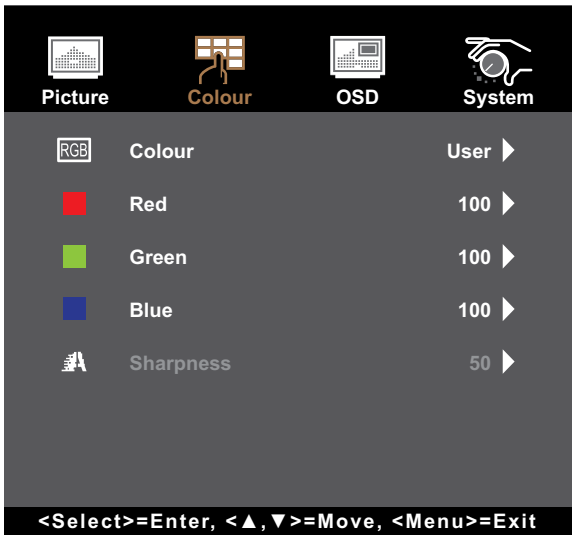

Elemento	Función	Uso	Valores
Color	Proporciona varias configuraciones de ajuste del color.	Presione ▲/▼ para seleccionar la configuración y, a continuación, presione SELECCIONAR para confirmar.	5500K 6500K 7500K 9300K Usuario
	La temperatura de color se puede establecer en: • **5500K**: Aplica un matiz rojizo para proporcionar colores más cálidos. • **6500K**: Temperatura de color normalmente utilizada con condiciones de iluminación • normales. • **7500K**: Aplica el color de la pantalla entre rojo y azul. • **9300K**: Aplica un matiz azulado para proporcionar colores más fríos. • **User**: Esta opción permite a los usuarios establecer la temperatura de color ajustando los valores Rojo, Verde o Azul conforme a las preferencias del usuario.		
Nitidez	Permite ajustar la claridad y el enfoque de la imagen de la pantalla.	Presione ▲/▼ para ajustar el valor.	De 0 a 100

5.3 Menú OSD

1. **Presione MENÚ del panel de control para mostrar la ventana del menú OSD.**
2. **Presione ▲/▼ para seleccionar el menú OSD y, a continuación, presione SELECCIONAR para entrar en el menú.**
3. **Presione ▲/▼ para seleccionar el elemento del submenú y, a continuación, presione SELECCIONAR para entrar en su configuración.**

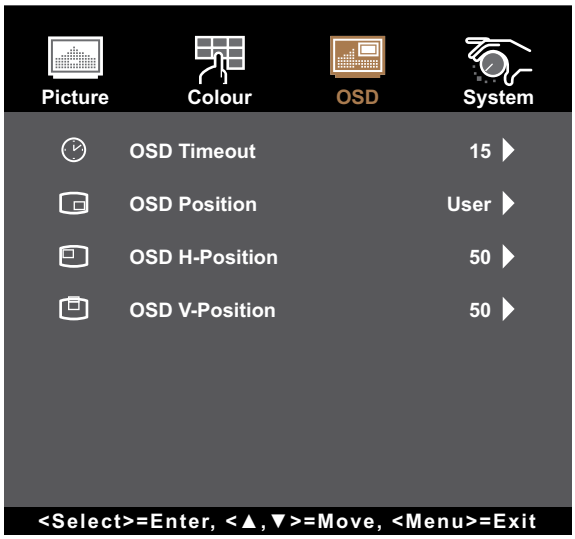

Elemento	Función	Uso	Valores
Tiempo de espera del menú OSD	Permite establecer la duración de tiempo (en segundos) que la pantalla de menús OSD permanece visible. Cuando el tiempo termina, la pantalla de menús OSD desaparece automáticamente.	Presione ▲/▼ para ajustar el valor.	5 a 60
Posición del menú OSD	Permite mover la ubicación de la ventana de menús OSD por la pantalla.	Presione ▲/▼ para seleccionar la configuración y, a continuación, presione SELECCIONAR para confirmar.	Definida por el usuario
Posición-H del menú OSD (posición horizontal)	Permite mover la ventana de menús OSD hacia la izquierda o hacia la derecha por la pantalla.	Presione ▲/▼ para ajustar el valor.	De 0 a 100
Posición-V del menú OSD (posi-ción vert cal)	Permite mover la ventana de menús OSD hacia arriba o hacia abajo por la pantalla.	Presione ▲/▼ para ajustar el valor.	De 0 a 100

5.4 Menú Sistema

1. **Presione MENÚ del panel de control para mostrar la ventana del menú OSD.**
2. **Presione ▲/▼ para seleccionar Sistema y, a continuación, presione SELECCIONAR para entrar en el menú.**
3. **Presione ▲/▼ para seleccionar el elemento del submenú y, a continuación, presione SELECCIONAR para entrar en su configuración.**

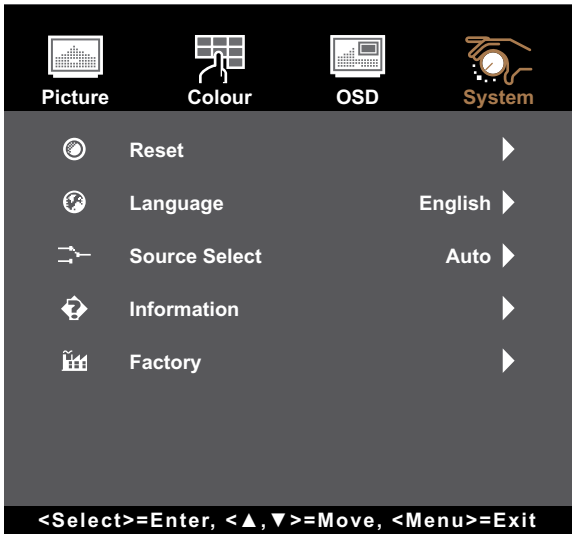

Elemento	Función	Uso	Valores
Restablecer	Permite restablecer la configuración predeterminada de fábrica del dispositivo.	Presione ▲/▼ para seleccionar la configuración y, a continuación, presione SELECCIONAR para confirmar.	No Sí
Idioma	Elija el idioma utilizado para los menús OSD.	Presione ▲/▼ para seleccionar la configuración y, a continuación, presione SELECCIONAR para confirmar.	English Français Deutsch Italiano Español 日本語 繁中 简中
Selección de fuente	Permite establecer la fuente de entrada. **Nota:** *Si la fuente está establecida en "Automático", el monitor detecta la fuente de entrada automáticamente.*	Presione ▲/▼ para seleccionar la configuración y, a continuación, presione SELECCIONAR para confirmar.	Auto VGA HDMI DP
Información	Permite ver la fuente, la resolución y la frecuencia.	Presione MENÚ para volver al menú Sistema.	De 0 a 100
Fábrica	Esta es la función de mantenimiento para el servicio principal.	N/D	N/D

CAPÍTULO 6: APÉNDICE

6.1 Mensajes de advertencia

Cuando aparezca cualquiera de estos mensajes de advertencia, compruebe los siguientes elementos.

Mensajes de advertencia	Causa	Solución
No Signal	El monitor LCD no puede detectar la señal de fuente de entrada.	√ Compruebe si la fuente de entrada está encendida. √ Compruebe si el cable de señal está correctamente conectado. √ Compruebe si alguno de los contactos del conector del cable está doblado o roto.
Out of Range	La resolución de la tasa de actualización de la tarjeta de gráficos del equipo está establecida en un valor demasiado alto. **Nota:** *Si el mensaje "FUERA DE INTERVALO" aparece en la pantalla, el menú OSD no se puede utilizar.*	√ Cambie la resolución o la tasa de actualización de la tarjeta de gráficos.
WARNING! CHANGING THE FOLLOWING SETTING IN OSD MENU MAY INCREASE THE POWER CONSUMPTION OF YOUR MONITOR. - BRIGHTNESS - COLOUR DO YOU WANT TO CONTINUE TO CHANGE? ACCEPT CANCEL	Aumentar el brillo y/o el contraste puede aumentar el consumo de energía del monitor.	√ Seleccione "ACEPTAR" para confirmar o "CANCELAR" para cancelar las modificaciones.
Monitor will go into Standby mode.	El monitor LCD está en modo de espera. El monitor LCD entrará en el modo de espera cuando experimente un problema repentino de desconexión de la señal.	√ Compruebe si el cable de señal está correctamente conectado. √ Puede activar el monitor pulsando cualquier tecla, moviendo el ratón o tocando la pantalla. √ Compruebe si se ha seleccionado la fuente correcta en el menú OSD > Sistema > Selección de fuente. Consulte la página 29.

6.2 Temporización

Modo de temporización	Resolución		Tasa de actualización
	Horizontal	Vertical	
IBM VGA	640	480	60
VESA	800	600	60
VESA	1024	768	60
VESA	1280	800	60

6.3 Limpieza

Instrucciones de limpieza del panel frontal

- El panel frontal del monitor tiene un tratamiento especial. Limpie la superficie con cuidado con un paño adecuado para estos fines o un paño suave y que no esté deshilachado.
- Si la superficie termina ensuciándose, ponga en remojo un paño suave que no esté deshilachado en una solución de detergente suave. Escurra el paño para eliminar el exceso de líquido. Pase el paño por la superficie del monitor para limpiarla. A continuación, use un paño seco del mismo tipo para secarla.
- No use sustancias volátiles como pulverizadores, disolventes o diluyentes.

Instrucciones para limpiar la carcasa

- Si la carcasa se ensucia, límpiela con un paño suave y seco.
- Si la carcasa está muy sucia, ponga en remojo un paño suave que no esté deshilachado en una solución de detergente suave. Escurra el paño para eliminar tanta humedad como sea posible. Limpie la carcasa. Pase otro paño por la superficie hasta que se seque.
- No deje que el agua ni ningún otro líquido entre en contacto con la superficie del monitor. Si el agua o la humedad entra en la unidad, pueden surgir problemas de funcionamiento o eléctricos así como descargas eléctricas.
- No arañe ni golpee la carcasa con los dedos u objetos duros de ningún tipo.
- No use sustancias volátiles como pulverizadores, disolventes o diluyentes en la carcasa.
- No coloque ningún objeto de goma o PVC junto a la carcasa durante prolongados períodos de tiempo.

6.4 Solucionar problemas

Problemas	Posible causa y solución
No hay imagen.	• Compruebe si el monitor LCD está ENCENDIDO. • Compruebe si el adaptador de alimentación está correctamente conectado al monitor LCD. • Compruebe si el cable de alimentación está enchufado a la toma de corriente eléctrica y al adaptador de alimentación. • Compruebe si el monitor LCD está correctamente conectado a la fuente de entrada. • Compruebe si la fuente de entrada está encendida. • Compruebe si la fuente de entrada está en el modo de espera; mueva el ratón o presione cualquier tecla para reactivarlo. **Nota:** *No conecte el cable USB al monitor LCD para cargar el equipo Si lo hace, el monitor LCD se deshabilitará para salir del modo de espera simplemente tocando la pantalla.*
La imagen se muestra parcialmente o de forma incorrecta.	• Compruebe si la resolución de su PC es superior a la del monitor LCD. • Vuelva a configurar la resolución del equipo para que sea menor o igual a 1280 x 800.
El texto se muestra borroso.	• Para la entrada VGA, ejecute la función Ajuste automático del menú Imagen. Consulte la página 26.
Aparecen puntos rojos, azules, verdes o blancos en la pantalla.	• El interior del monitor LCD contiene millones de microtransistores. Es normal que unos pocos transistores resulten dañados y generen puntos. Se trata de una anomalía aceptable que no se considera una avería.
Aparecen sombras tenues en la pantalla causadas por imágenes estáticas.	• Apague el monitor LCD durante un prolongado período de tiempo. • Utilice un protector de pantalla o una imagen en blanco y negro y muéstrela durante un prolongado período de tiempo.
Se ha formado rocío en la pantalla LCD.	• Este hecho normalmente se produce cuando el monitor LCD pasa de una sala con temperatura muy baja a una sala con temperatura elevada. No ENCIENDA el monitor LCD. Espere hasta que el rocío desaparezca.

6.5 Transportar el monitor LCD

Si tiene que transportar el monitor LCD para repararla o trasladarla, colóquela en su caja de embalaje original.

1. **Coloque las dos almohadillas de espuma a cada lado del monitor pantalla LCD para protegerlo.**
2. **Coloque el monito LCD boca abajo dentro de la caja.**
3. **Coloque la bolsa con accesorios en el área designada (si es necesario).**
4. **Cierre y encinte la caja.**

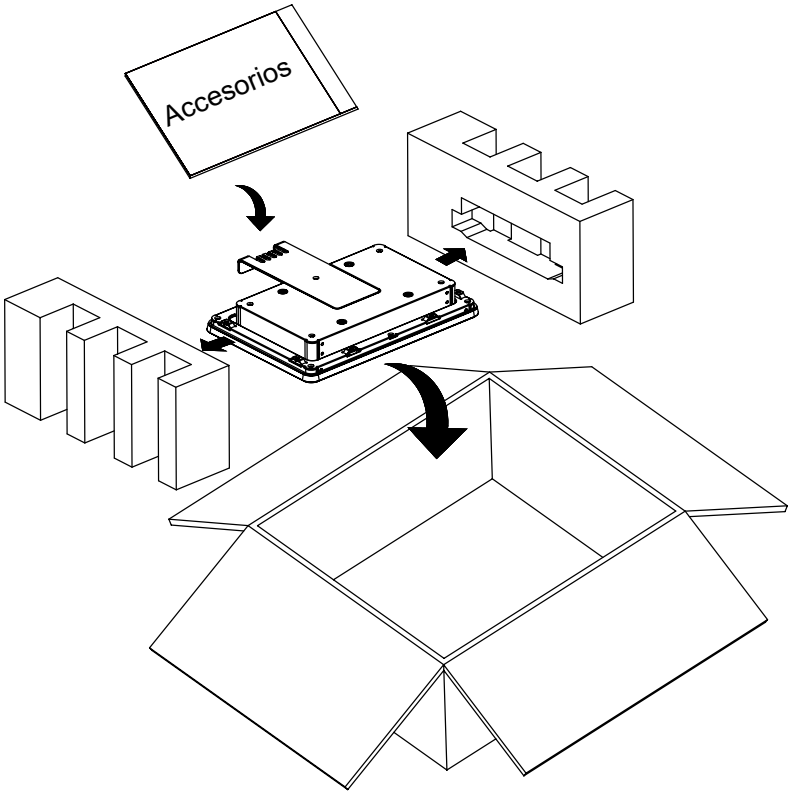

Nota:

- *Se recomienda usar la caja de embalaje original.*
- *Cuando vuelva a empaquetar el producto, coloque el monitor LCD dentro de su caja y proteja el panel de cristal para que no toque entre en contacto con ningún objeto.*

CAPÍTULO 7: ESPECIFICACIONES

7.1 Especificaciones del monitor

		TX-10
Panel	Panel Type	LED-Backlit TFT LCD (VA Technology)
	Panel Size	10.1”
	Max. Resolution	1280 x 800
	Pixel Pitch	0.169 mm
	Brightness	500 cd/m^2
	Contrast Ratio	1300:1
	Viewing Angle (H/V)	170°/170°
	Display Colour	16.2M
	Response Time	5 ms
Frequency (H/V)	H Freq.	31 kHz-50 kHz
	V Freq.	56 Hz-60 Hz
Input	DisplayPort	x 1
	HDMI	1.3a x 1
	VGA	15-Pin D-Sub x 1
External Control	RJ45	x 1 (Wired OSD Controller Port)
Audio	Audio Out	Stereo Audio Jack (3.5 mm)
Touch Screen	Technology	Projective Capacitive
	Positional Accuracy	± 2.5 mm
	Panel Interface	USB (Type-B)
	Multi-touch Plug & Play	10-point touch for Windows 7/8/10
	Single Touch Support by Driver	Windows VISTA/XP/2000/CE/XP Embedded, Mac OS 10.10-10.14
	Multi-touch Support by Driver	10-point touch for Linux, Android 2.3-4.x
Power	Power Supply	External
	Power Requirements	DC 12V, 1,0A
	On Mode	8W (On)
	Standby Mode	< 0.8W
	Off Mode	< 0.3W
Glass	Thickness	3.3 mm (0.13”)
	Reflection Rate	< 12%
	Transmission Rate	> 85%
	Hardness	> 7H
Operating Conditions	Temperature	0°C-50°C (32°F-122°F)
	Humidity	20%-80% (non-condensing)
Storage Conditions	Temperature	-20°C-60°C (-4°F-144°F)
	Humidity	10%-90% (non-condensing)
Mounting	VESA FPMPMI	Yes (100 x 100 mm)
Dimensions	w/o Base (W x H x D)	260.7 x 183.4 x 39.4 mm (10.3” x 7.2” x 1.6”)
	Packaging (W x H x D)	370.0 x 325.0 x 160.0 mm (14.6” x 12.8” x 6.3”)
Weight	w/o Base	1.4 kg (3.1 lb)
	Packaging	2.4 kg (5.3 lb)

Nota: *Todas las especificaciones están sujetas a cambio sin previo aviso.*

7.2 Dimensiones del monitor

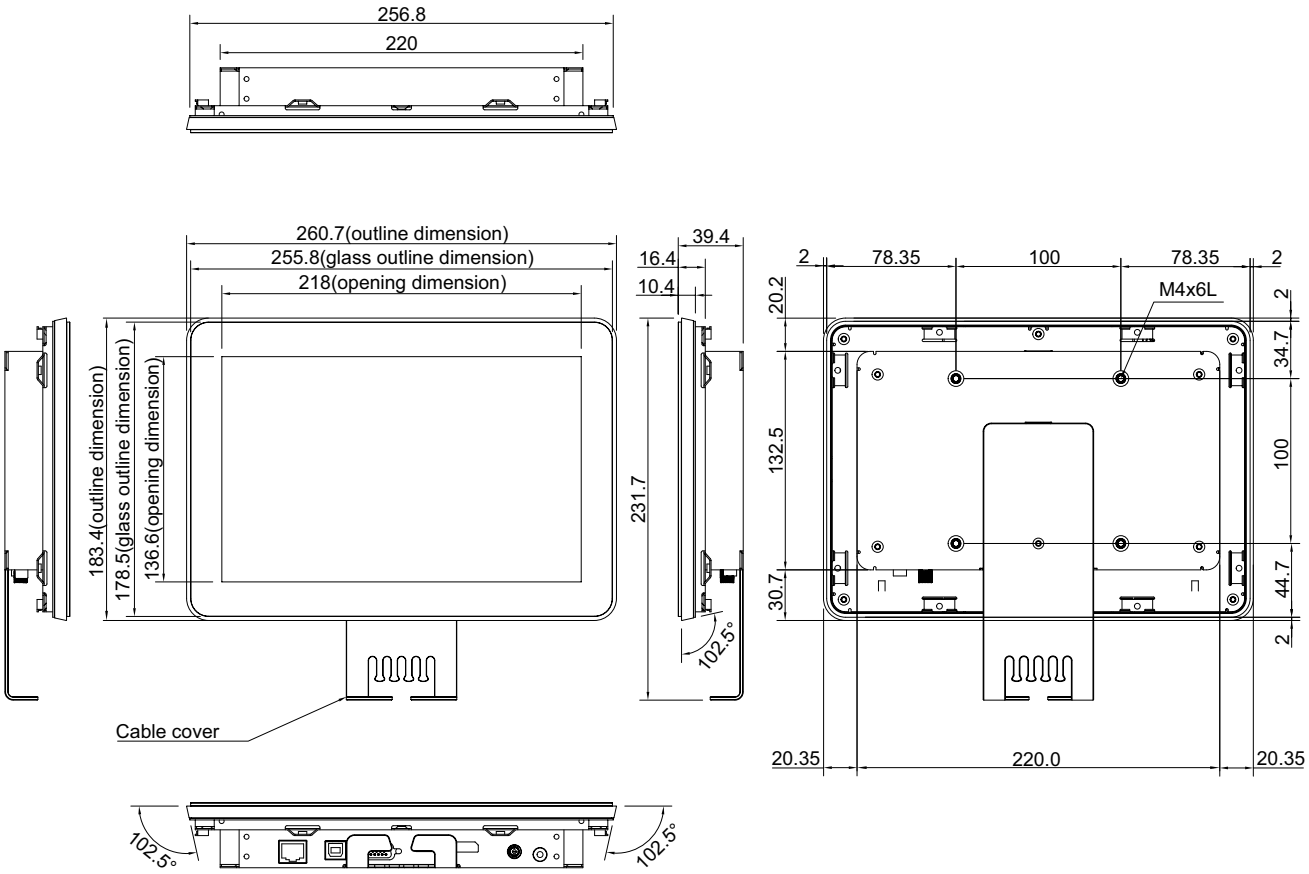

AG Neovo

Company Address: 5F-1, No. 3-1, Park Street, Nangang District, Taipei, 11503, Taiwan.

Copyright © 2021 AG Neovo. All rights reserved.

TX-10 Eprel registration number: 456257 TX1000_UM_V013